collection onda

Décider où positionner le meuble par rapport au mur et fixer les supports (P) en considerant la hauteur du meuble, du plan et de la vasque (vasque integrée ou à poser).

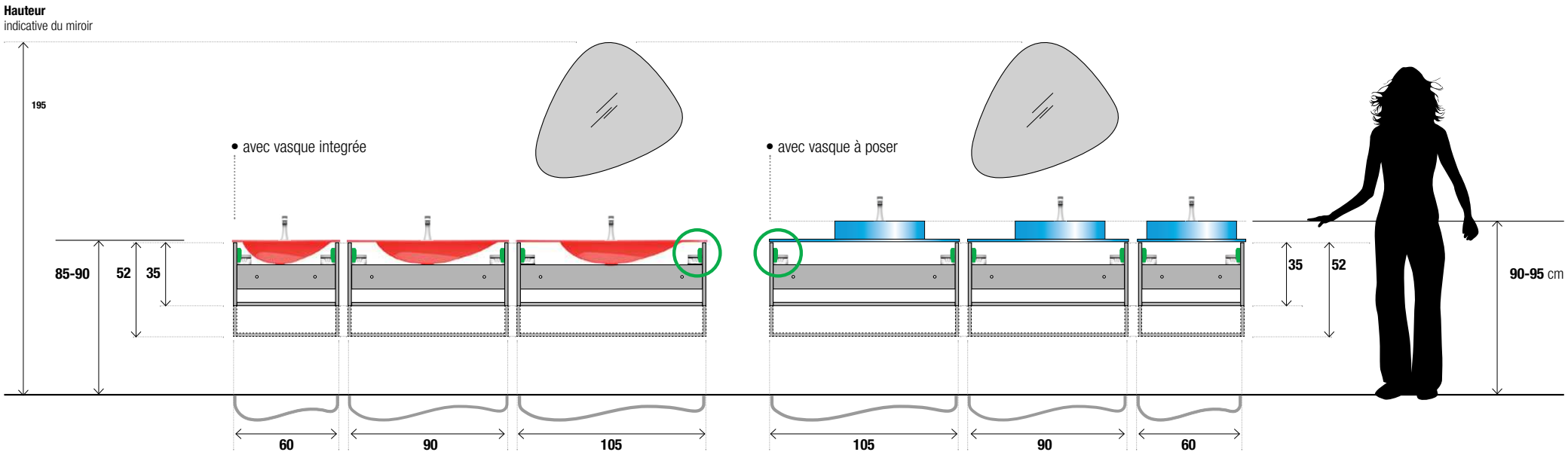

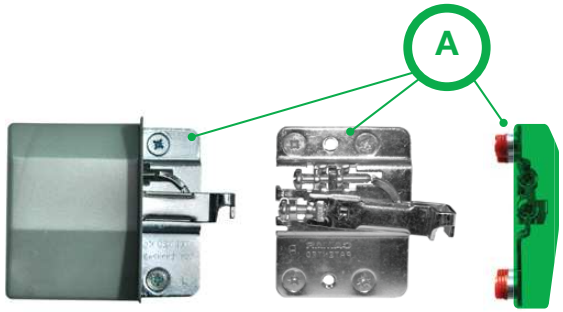

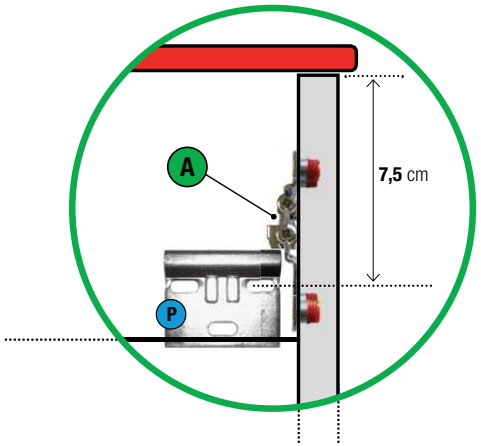

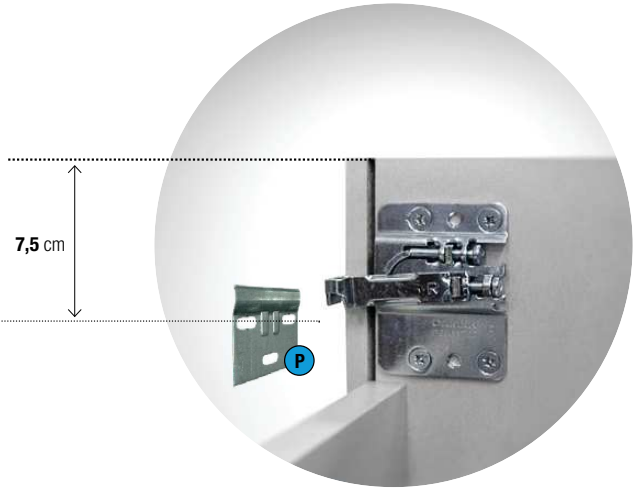

POSITIONNEMENT DES TUYAUX DE VIDAGE DU MEUBLE H.52 AVEC VASQUE MOULÉE

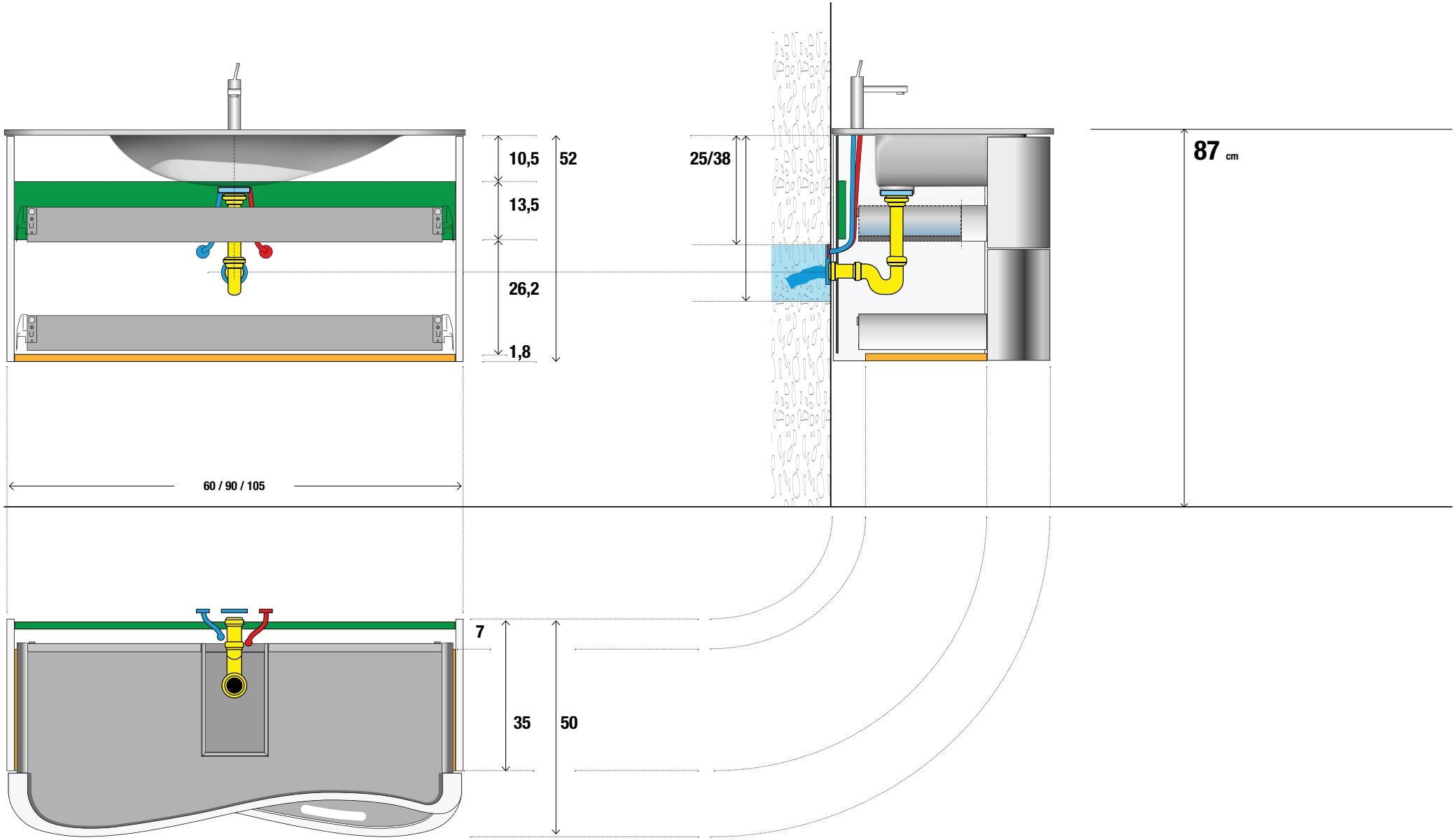

POSITIONNEMENT DES TUYAUX DE VIDAGE DU MEUBLE H.35 AVEC VASQUE MOULÉE

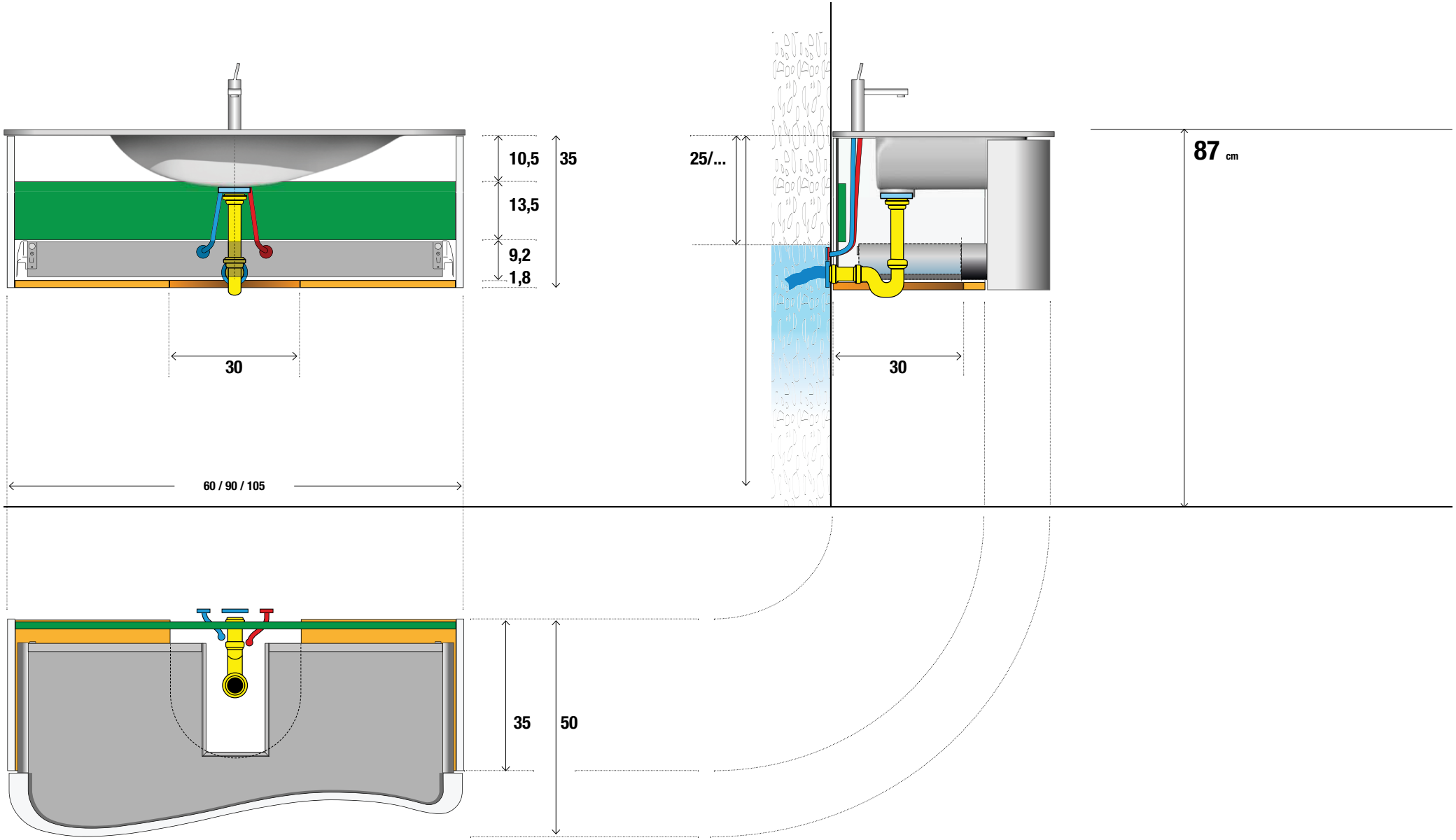

POSITIONNEMENT DES TUYAUX DE VIDAGE DU MEUBLE H.52 AVEC VASQUE À POSER

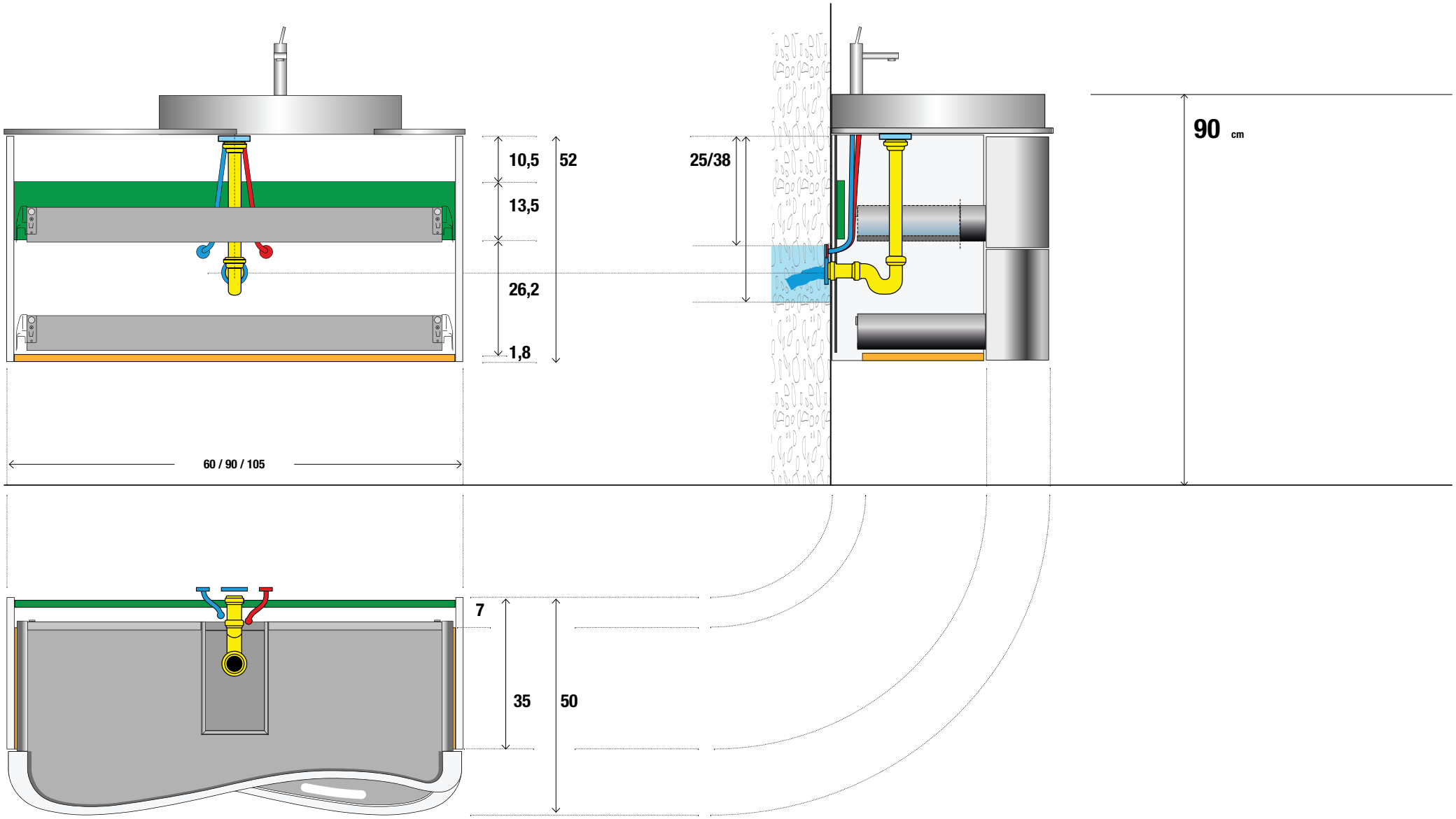
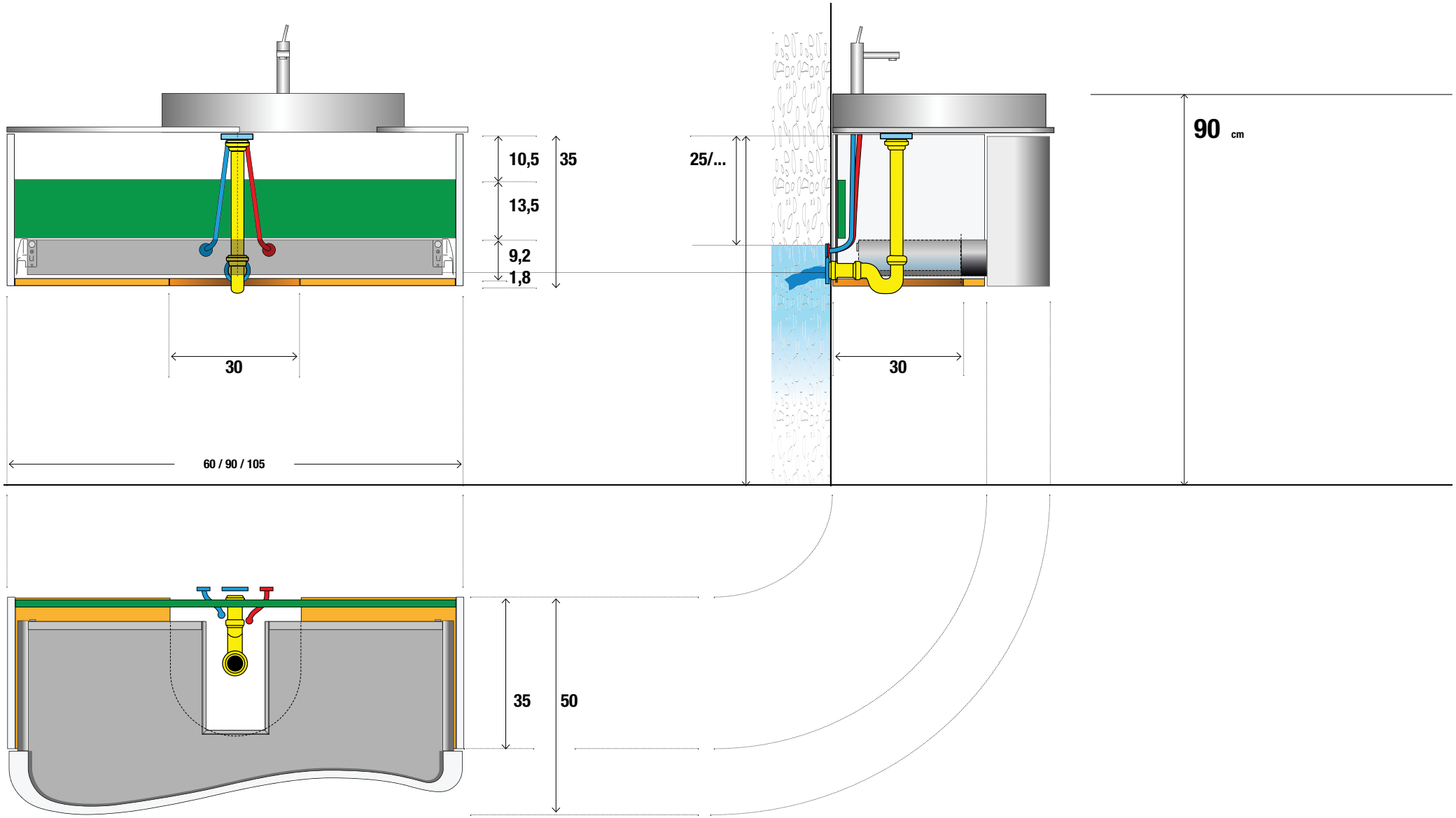
POSITIONNEMENT DES TUYAUX DE VIDAGE DU MEUBLE H.35 AVEC VASQUE À POSER