APPROSINE®
CUISINE & BAIN

# BOX001

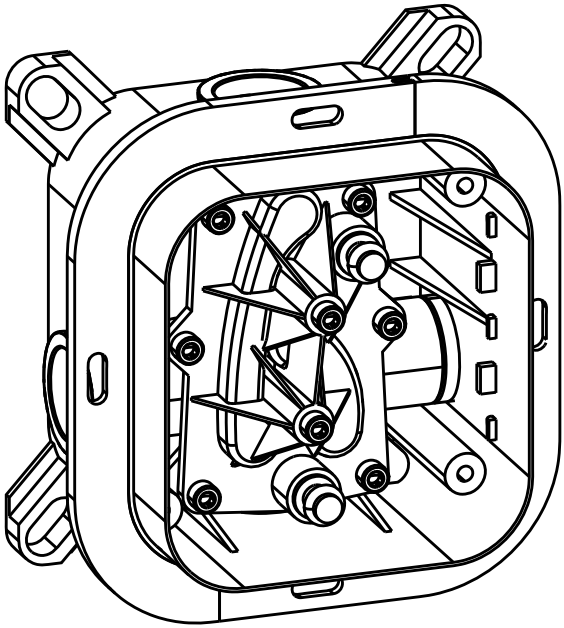

# 1 Montaggio
Assembly

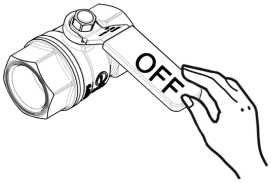


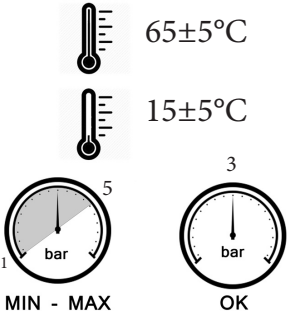


# 2

## a

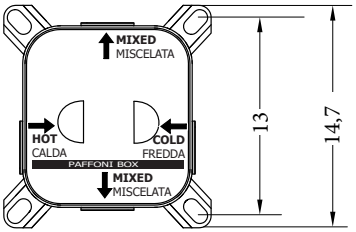


## b

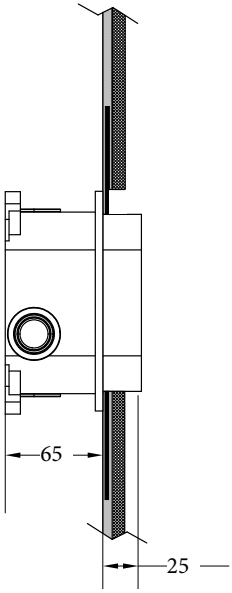


## c

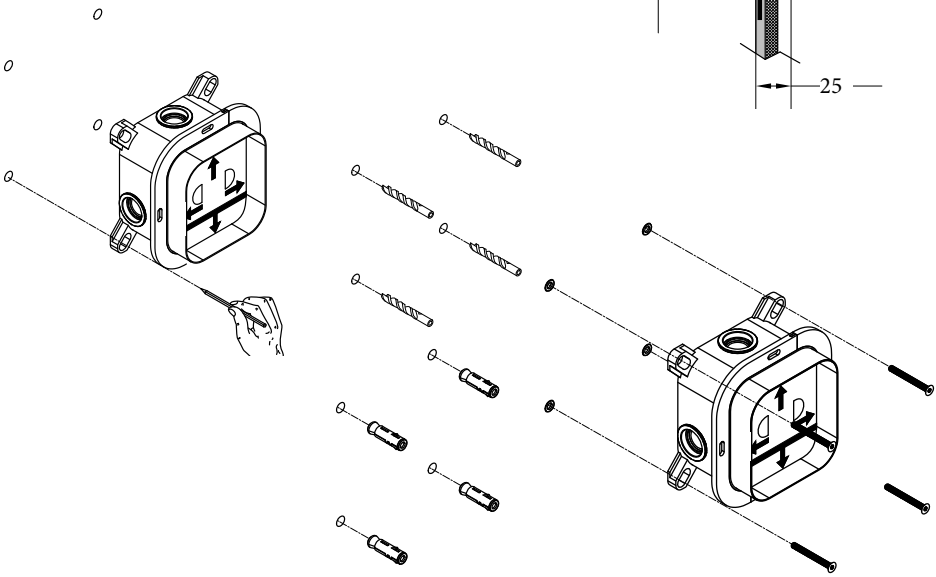

010
012
512

INSTALLAZIONE
**1 USCITA**
**1 OUTLET**
INSTALLATION

**3**
**a**

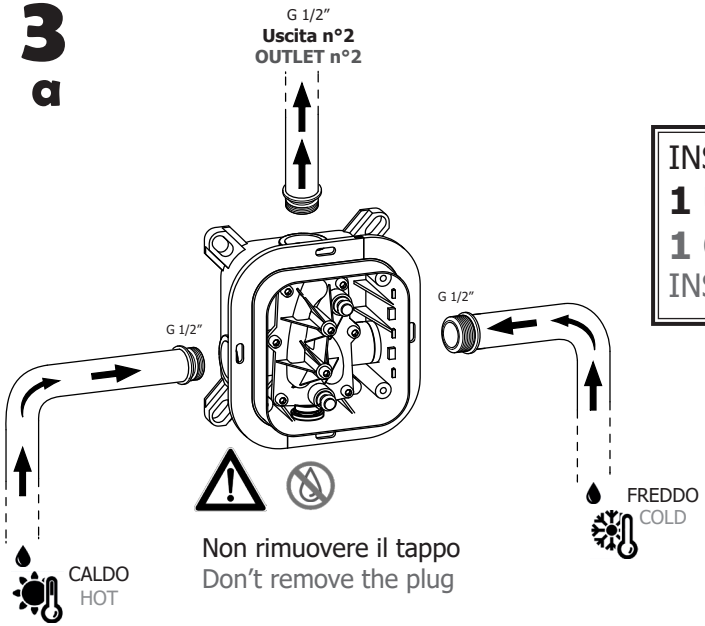


015
016
516

INSTALLAZIONE
**2 USCITE**
**2 OUTLET**
INSTALLATION

**b**

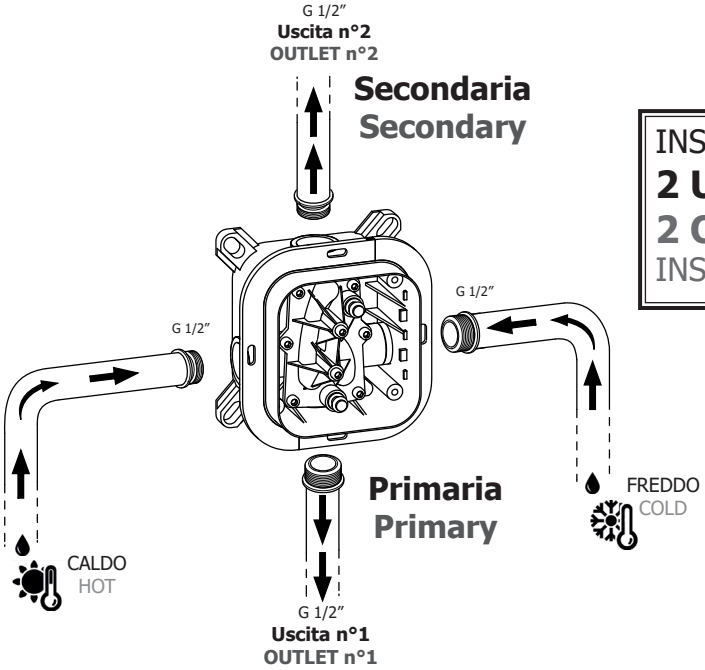

c

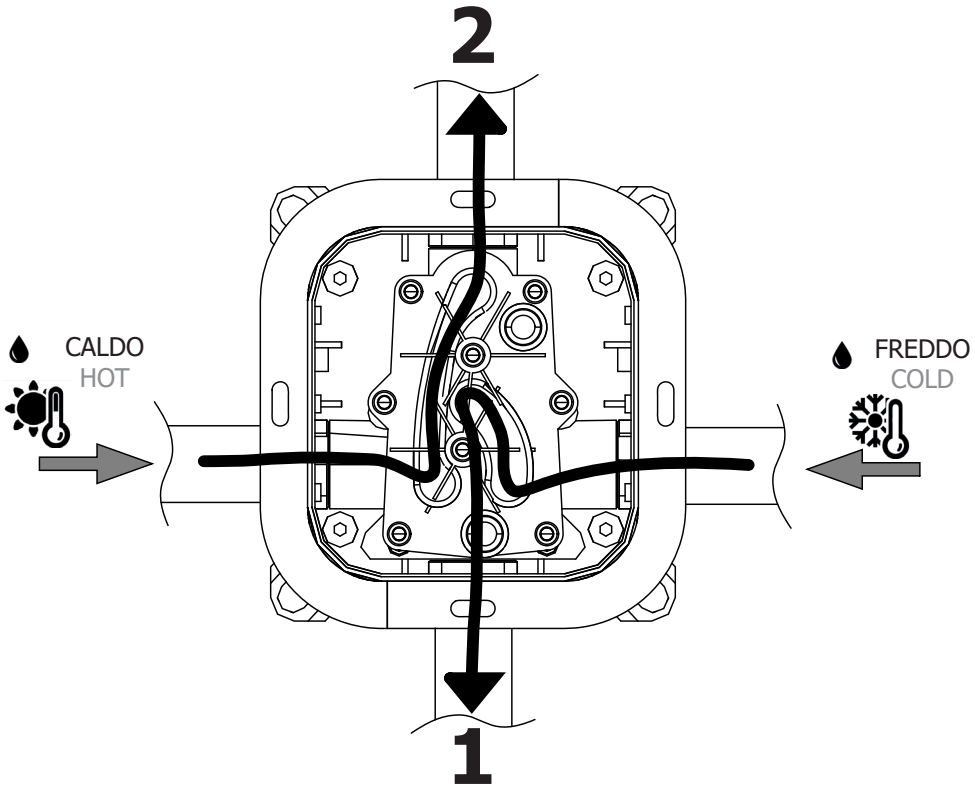
2
CALDO
HOT
FREDDO
COLD
1

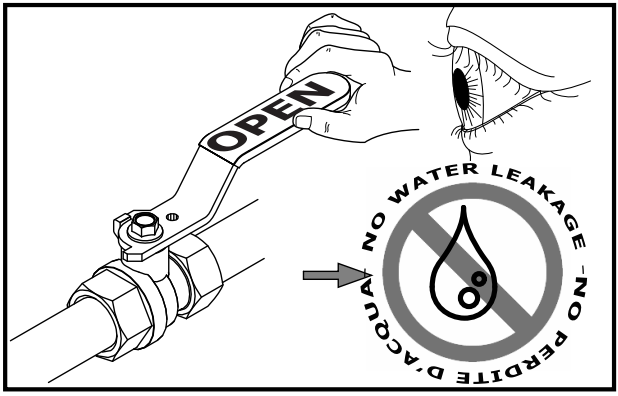
OPEN
NO WATER LEAKAGE
NO PERDITE D'ACQUA

# 4

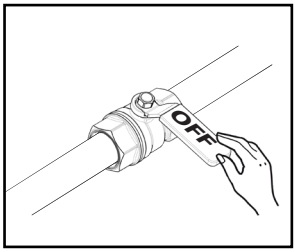

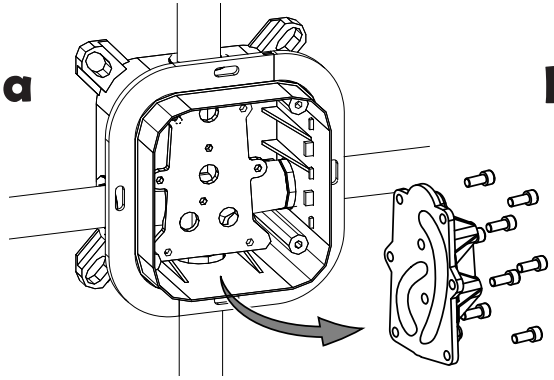


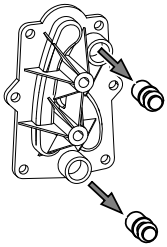


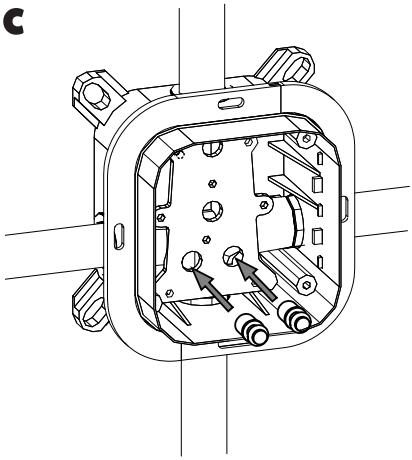


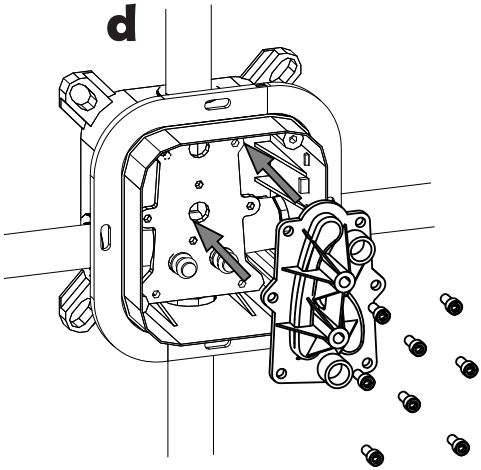


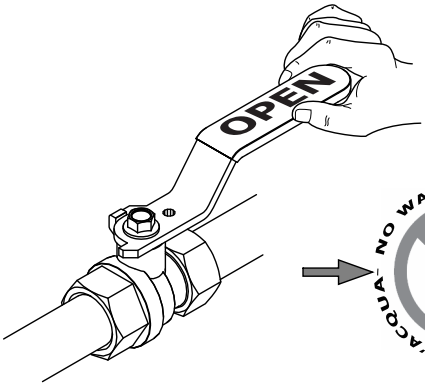


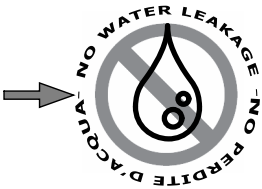


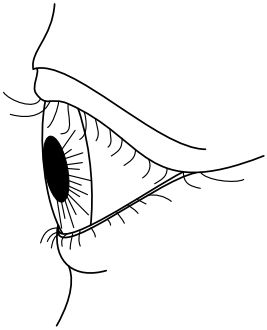

5

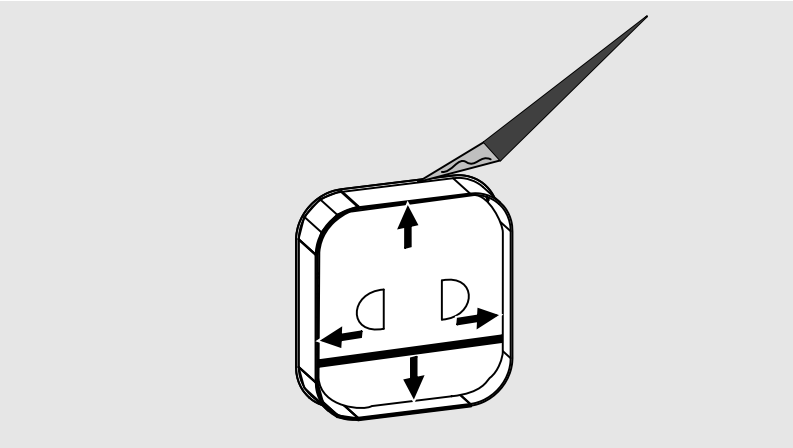

6

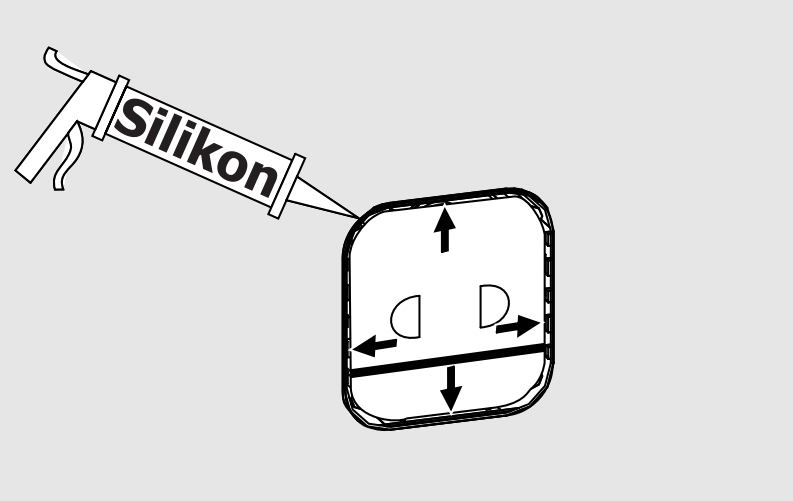


7

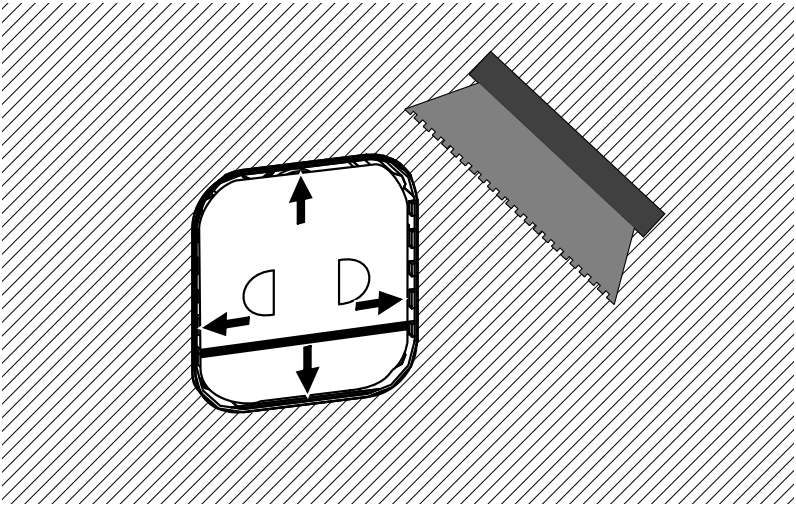

8

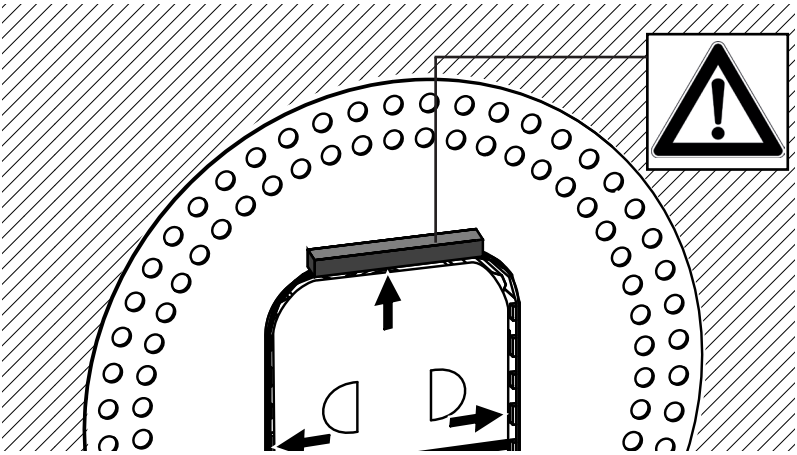

9

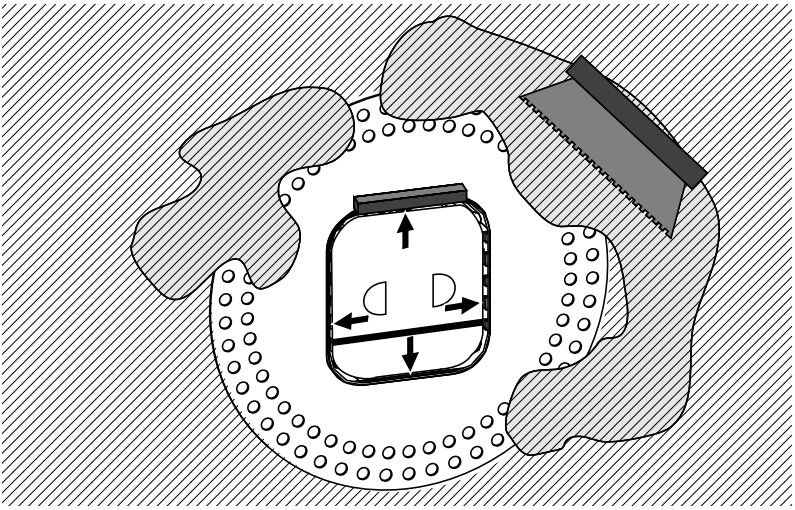
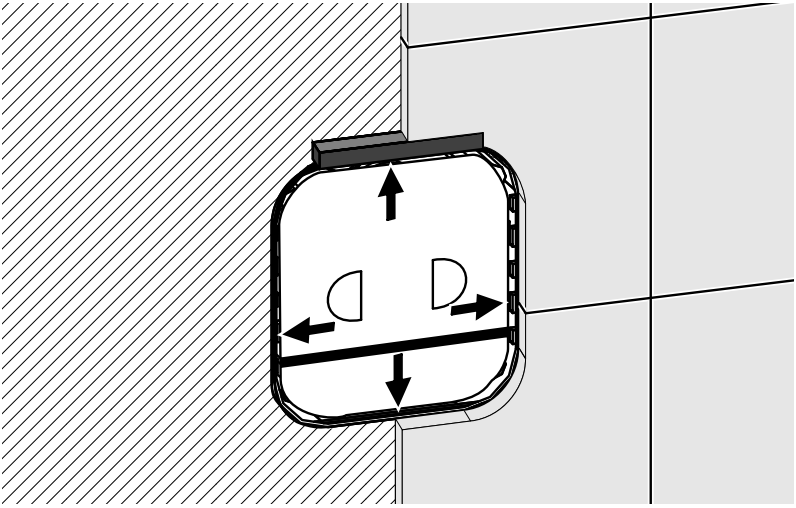
10